Ограждение для телят

Вид сверху с конструкцией под кормление и питье согласно тех. задания

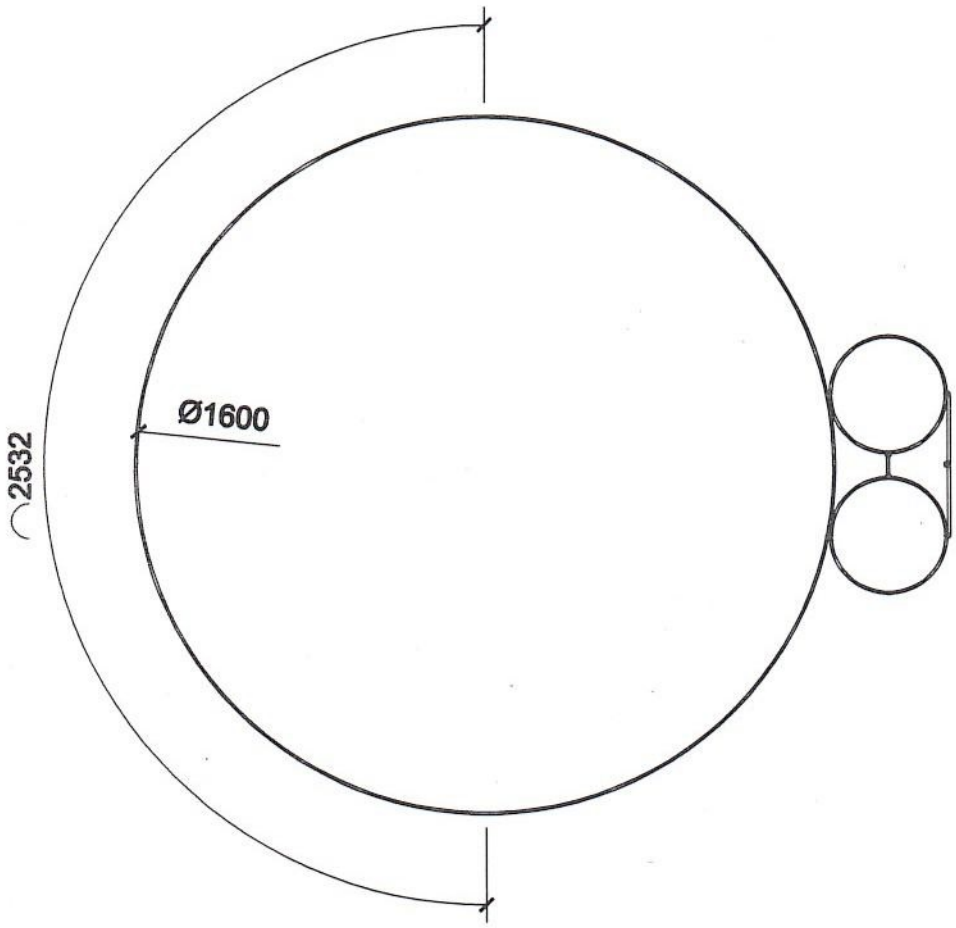

Заготовка под ограждение для телят

Общий габарит 1080х5200мм. Ячейка 100х200мм

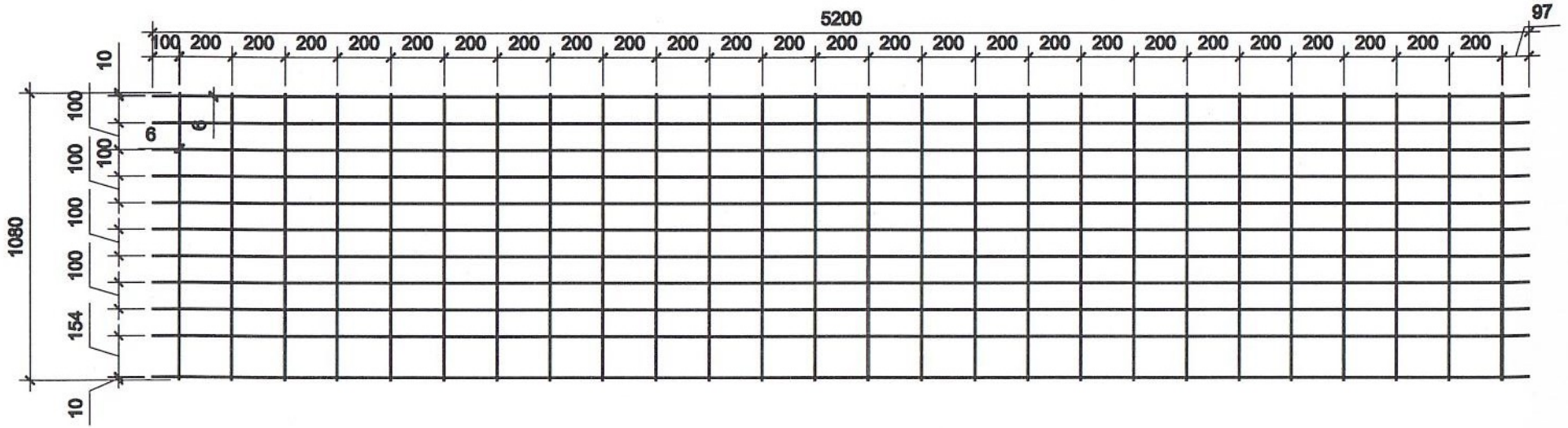

Заготовка под ограждение для телят

Общий габарит 1080х5200мм. Ячейка 100х200мм

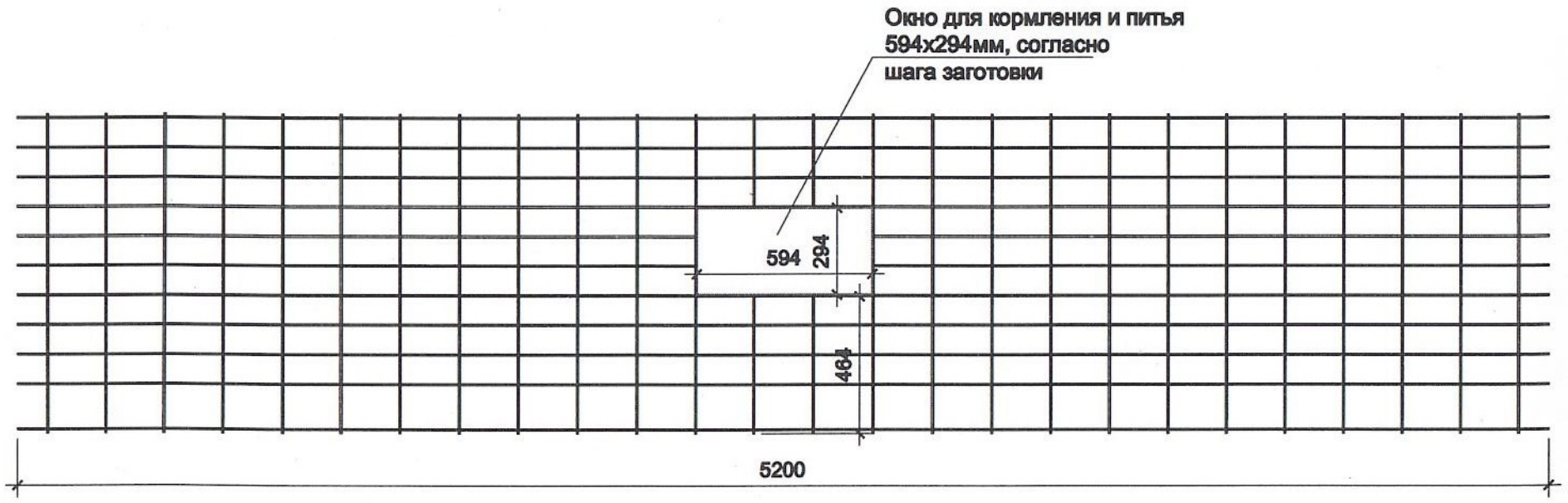

Держатель ведер
для кормления и питья
Вид сверху

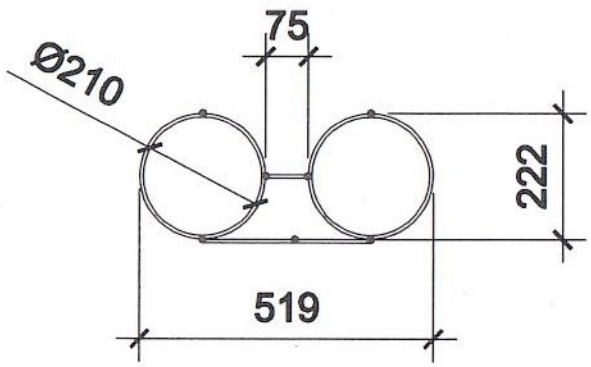

Точки сварки конструкции

Держатель ведер
для кормления и питья
Вид сбоку. Схема приварки

